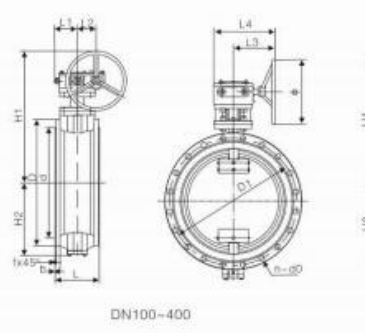
L1
L2
L4
L3
H1
H2
D1
L
DN100~400